Allgemeine Hinweise:

1) EVU Box. Wird anstelle des RSE eingesetzt.
2) Ladestationen mit einem OCPP Protokoll
3) Allgemein Zähler
4) Gaszähler.
5) Wasserzähler
7) Wohnungszähler
8) Dynamisches Lastmanagement.
9)RCD (FI) integriert in Ladestation oder separat.

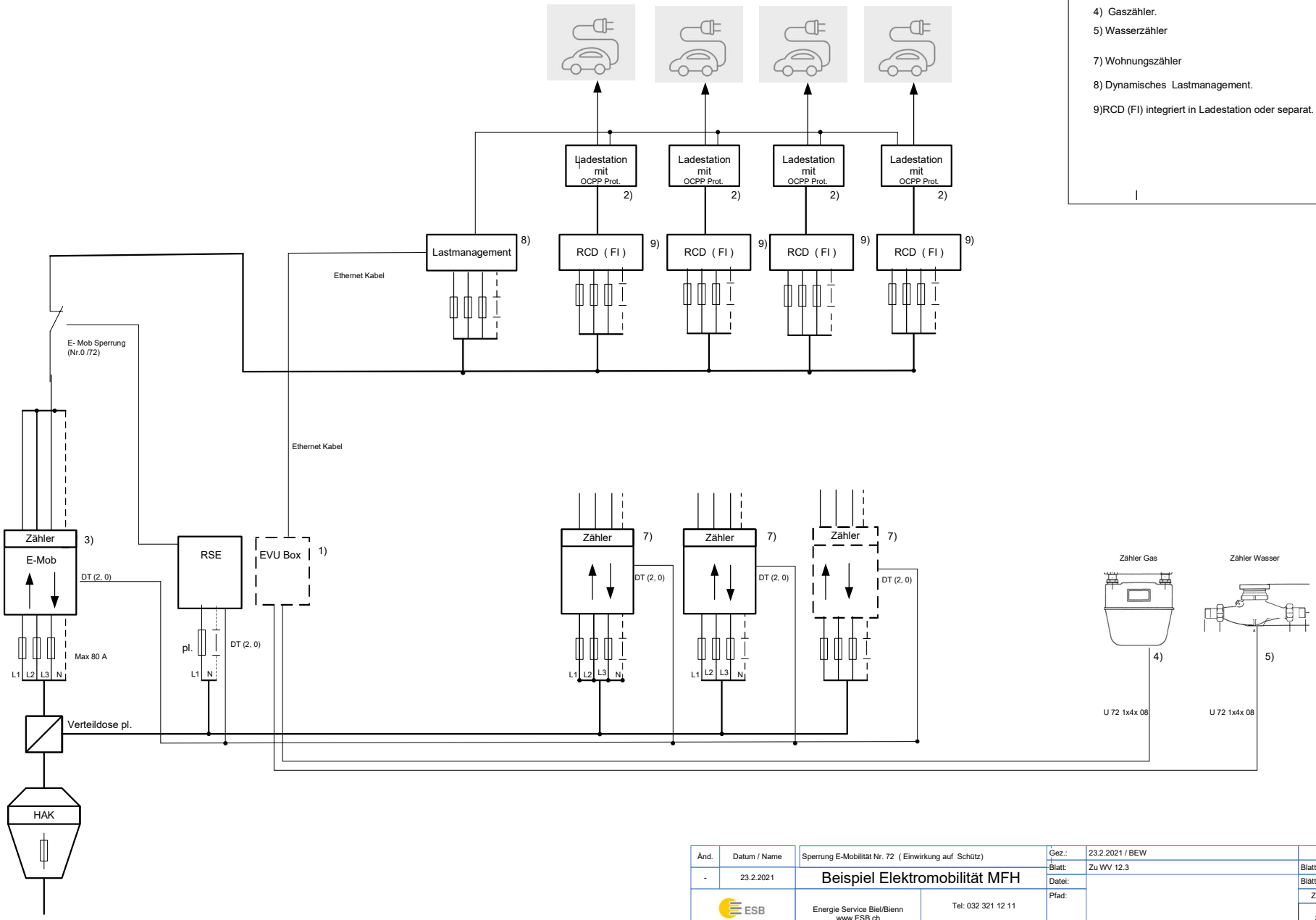

Änd.	Datum / Name	Sperrung E-Mobilität Nr. 72 (Einwirkung auf Schütz)	Gez.:	23.2.2021 / BEW	
-	23.2.2021	Beispiel Elektromobilität MFH	Blatt:	Zu WV 12.3	Blatt: 1
			Datei:		Blätter: 1
ESB		Energie Service Biel/Bienn www.ESB.ch Tel: 032 321 12 11	Pfad:		Zeichnung Nr.: zu WV 12.3